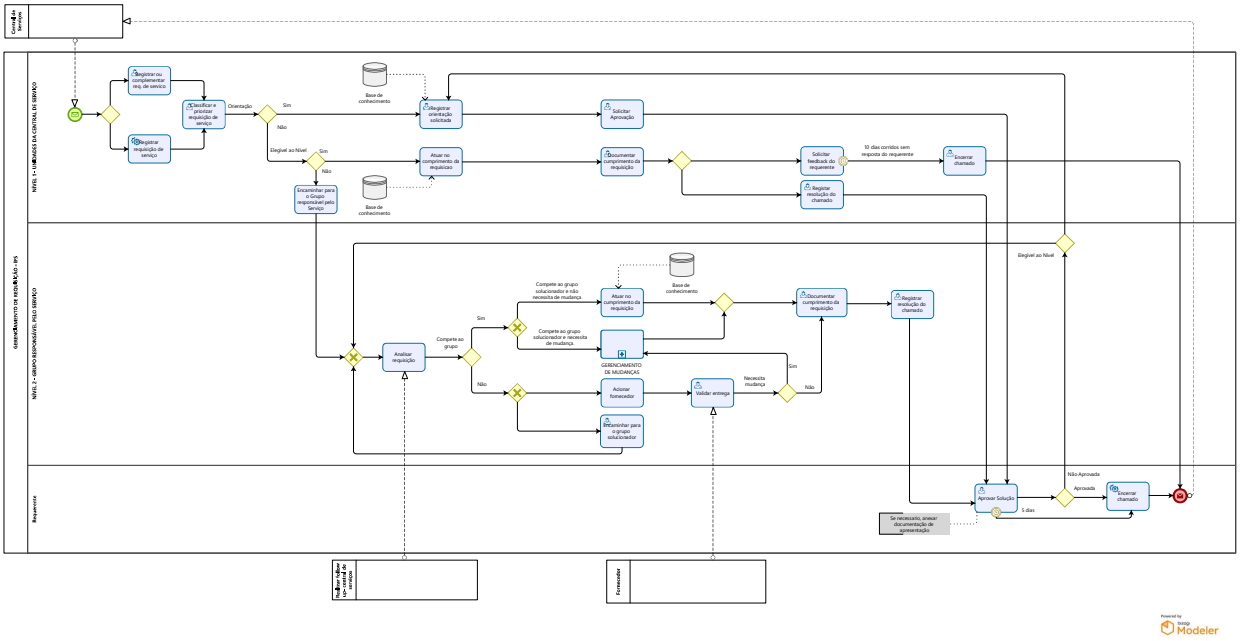1 GERENCIAMENTO DE REQUISIÇÃO